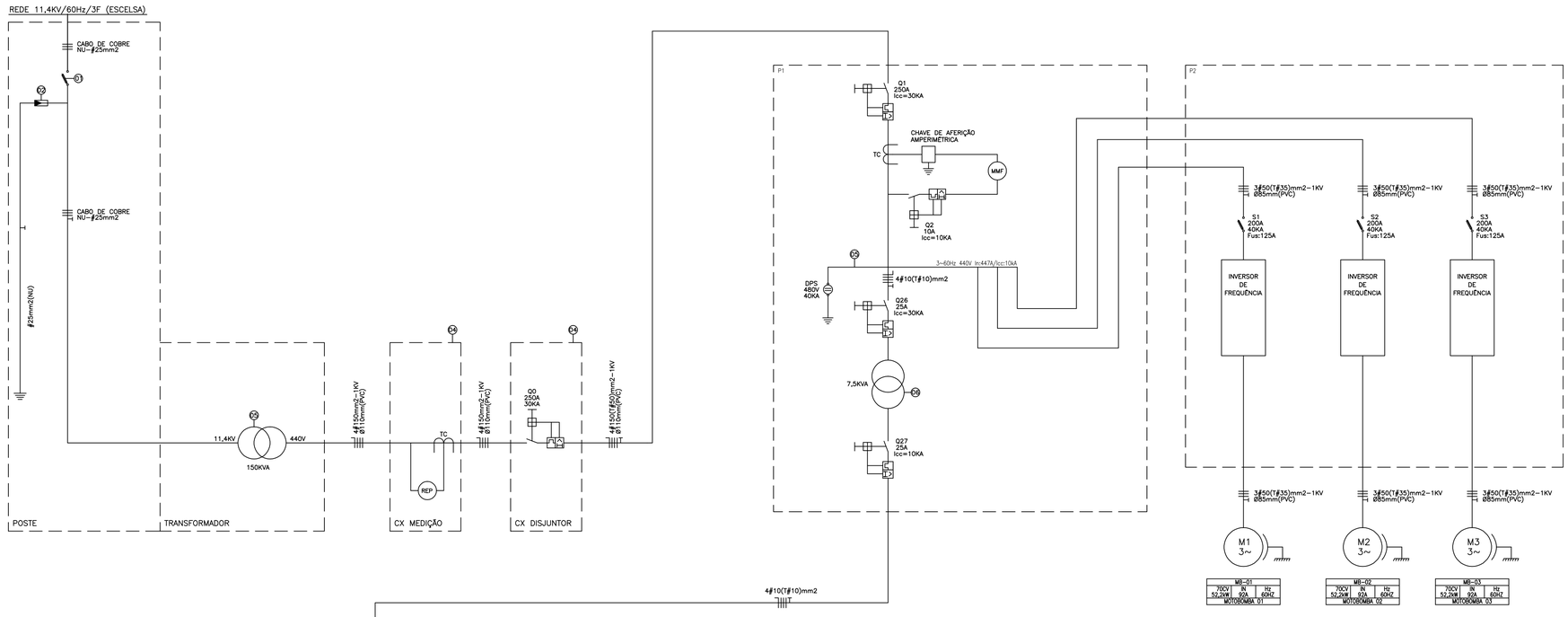


## SIMBOLOGIA DO DIAGRAMA UNIFILAR

| | |
|---|---|
| | CONDUTORES NEUTRO, FASE, RETORNO, TERRA |
| | DISJUNTOR TERMOMAGNÉTICO |
| | DISPOSITIVO DE PROTEÇÃO CONTRA SURTOS (DPS) 480V/40KA. |
| REP | REGISTRADOR ELETRÔNICO PROGRAMÁVEL, PARA MEDIÇÃO INDIRETA. |
| MMF | MEDIDOR MULTI FUNÇÃO |
| | CHAVE FUSÍVEL ULTRA RÁPIDO. |
| TC | TRANSFORMADOR DE CORRENTE. |
| | ATERRAMENTO OU PONTO A SER ATERRADO. |

## LEGENDA DO DIAGRAMA UNIFILAR

01– CHAVE FUSÍVEL, TIPO MATHEUS, 300A/10KA/15KV–"PADRÃO REDE", COM ELO FUSÍVEL A SER DEFINIDO PELA ESCELSA.
02– PÁRA–RAIOS PARA SISTEMA ATERRADO COM TENSÃO NOMINAL DE 11,4KV.
03– TRANSFORMADOR TRIFÁSICO 150KVA, A ÓLEO, CLASSE 15KV. TAPs PRIM: 10,8/11,4/12,0/12,6/13,2/13,8KV – SEC:380/440V.
04– MEDIÇÃO (MEDIÇÃO INDIRETA), EM CAIXA PADRÃO ESCELSA (P–981–002).
05– BARRAMENTO GERAL COM 04 BARRAS DE COBRE DE (30x5x550)mm.
06– TRANSFORMADOR TRIFÁSICO 7,5KVA, A SECO, CLASSE 1KV. PRIM:440V – SEC:127/220V.

## NOTAS DO DIAGRAMA UNIFILAR

01– OS ISOLAMENTOS NÃO IDENTIFICADOS SÃO DE PVC–70°C–1000V.
02– CONDUTORES DE SECÇÃO SUPERIOR A #4mm2 DEVERÃO SER CABOS.
03– TODAS AS CAIXAS METÁLICAS DESTINADAS À INTALAÇÃO DE EQUIPAMENTOS ELÉTRICOS DEVERÃO SER DEVIDAMENTE ATERRADAS.
04– TODO CONDUTOR NEUTRO DEVERÁ SER ISOLADO E IDENTIFICADO NA COR AZUL CLARO E, QUANDO SUBTERRÂNEO, DEVERÁ SER EM PVC–70°C–1KV.
05– TODOS OS DISJUNTORES INSTALADOS DEVERÃO SER MONOPOLAR, BIPOLAR OU TRIPOLAR, EVITANDO ASSIM O ACOPLAMENTO MECÂNICO DE DISJUNTORES MONOPOLARES.

## CARACTERÍSTICAS:

| | |
|---|---|
| CARGA INSTALADA: | 109,68KW |
| DEMANDA CALCULADA: | 135,78KW |
| TENSÃO NOMINAL: | TRIFÁSICA 440V |
| CORRENTE NOMINAL: | 178,16A |
| PROTEÇÃO GERAL: | DISJUNTOR TERMOMAG. TRIPOLAR DE 250A |
| CARGA FASE A: | 36,94KW |
| CARGA FASE B: | 35,97KW |
| CARGA FASE C: | 36,77KW |

CONFIGURAÇÃO DE PENAS P/ PLOTAGEM: A1 COLOR

| | ESP. | COR |
|---|---|---|
| 8 | 0,08 | 7 |
| 6 | 0,15 | 7 |
| 7 | 0,2 | 7 |
| 4 | 0,3 | 7 |
| 1 | 0,4 | 7 |
| 3 | 0,5 | 7 |
| 5 | 0,6 | 7 |
| 2 | 0,8 | 7 |
| 10 | 0,2 | 10 |
| 140 | 0,4 | 140 |
| 162 | 0,4 | 162 |
| 251 | 0,1 | 251 |

# DIAGRAMA UNIFILAR

SEM ESC.

ESTE DESENHO É PROPRIEDADE DA COMPANHIA ESPÍRITO SANTENSE DE SANEAMENTO – CESAN E NÃO PODE SER COPIADO SEM SUA AUTORIZAÇÃO.

| NÚMEROS | TÍTULOS | N° | LOCAL | DISCRIMINAÇÃO | DES. | DIV. | GER. | DATA |
|---|---|---|---|---|---|---|---|---|
| PRINCIPAIS DESENHOS DE REFERÊNCIA | | REVISÃO | | | | | | |

CANCELA E SUBSTITUI O DESENHO NÚMERO:

CANCELADO E SUBSTITUÍDO PELO DESENHO NÚMERO:

CENTRO DE DOCUMENTAÇÃO
RECEBIDO: / /
N° DOC.: ASS.:
APROVAÇÃO CESAN:
ASS.: MATR.:
UNID.: DATA: / /
ESTA APROVAÇÃO NÃO ISENTA A CONTRATADA DE SUAS RESPONSABILIDADES LEGAIS.

EMITENTE: ODEBRECHT Infraestrutura

| PROJETADO: | COORDENADOR: |
|---|---|
| JOÃO OLIVIO R. FRANZOSI | PAULO CESAR MORAND |
| CREA: 003380/D REGIÃO: ES | CREA: 45805/D REGIÃO: RJ |
| DESENHO: EEGU-6A-ELE-02 | N° DES. PROJETISTA: CNO-GU-09-11-EE-002 |
| DATA: 19/03/2010 | |

RESPONSÁVEL TÉCNICO: GILBERTO EUGÊNIO DE SOUZA
CREA: 47433/D REGIÃO: RJ ART N°: 2009.86784 DATA: 14/05/2008

| EMISSÃO CESAN | DATAS |
|---|---|
| PROJETADO: | |
| CREA: | |
| DESENHADO: | |
| VERIFICADO: JADYR SOARES CARVALHO | |
| DIVISÃO: JADYR SOARES CARVALHO | |
| GERÊNCIA: ENG° JOSÉ CARLOS DALBEM | |

CESAN — águas limpas

MUNICÍPIO: GUARAPARI | DISTRITO: – | BAIRRO: PRAIA DO MORRO

NOME DO EMPREENDIMENTO: PROJETO – INSTALAÇÃO 07 COMPLEMENTAÇÃO DO SISTEMA DE ESGOTAMENTO SANITÁRIO DA PRAIA DO MORRO – SUB–BACIA 6A

TÍTULO: PROJETO ELÉTRICO – EEGU–06A DIAGRAMA UNIFILAR

| ESCALA: | FOLHA: | N° CESAN | REV: |
|---|---|---|---|
| INDICADA | 01 / 01 | | 0 |